電流と電圧の性質1-1

NO.1　　名前　　点

1　下の図１、図２のような回路をつくり、豆電球のつなぎかたと流れる電流の関係を調べた。次の問いに答えなさい。

図１

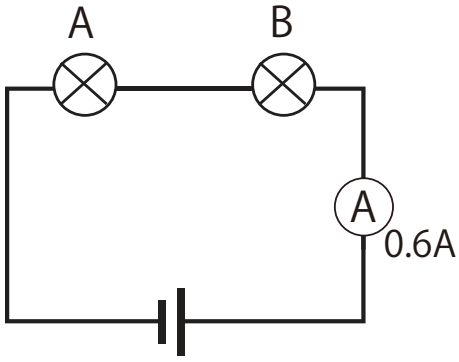

図２

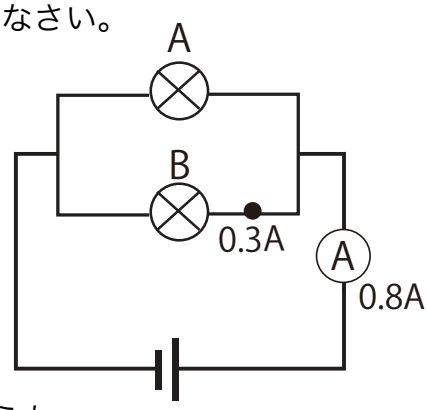

①　図１、図２の回路はそれぞれ何回路というか。

②　豆電球の片方が切れると、もう１個の豆電球の明かりが消えるのは図１、図２のどちらの回路か。

③　図１で豆電球Bを流れる電流は何Aか。

④　図２で豆電球Bを流れる電流は何Aか。

2　下の図の回路について次の問いに答えなさい。

図１

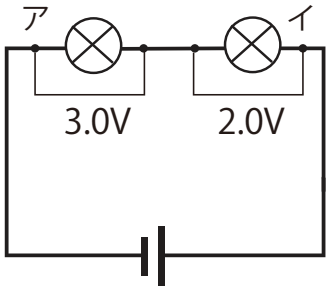

図２

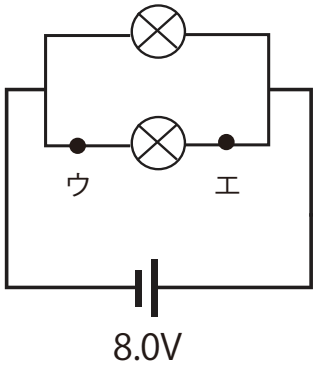

①　図１のア、イ間の電圧は何Vですか。

②　図２のウ,エ間の電圧は何Vですか。

解答

1　①　図１　直列回路　図２　並列回路

②　図１

③　0.6 A　④　0.8 - 0.3 ＝ 0.5 A

2　①　3.0 ＋ 2.0 ＝ 5.0 V

②　8.0 V