# 立体の体積

NO.3　　名前　　／4　点

1 次の立体の体積を求めなさい。

①

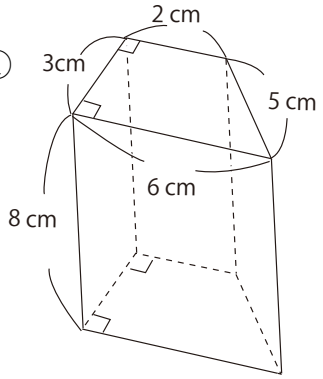


②

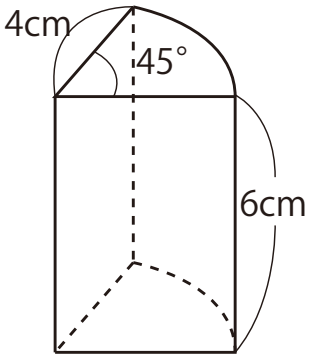


2 右の展開図を組み立てた立体の体積を求めなさい。

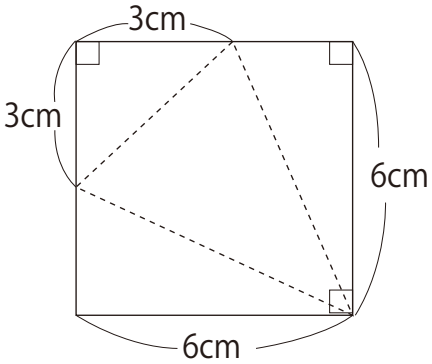


3 右図の直角三角形を直線ℓを回転軸として回転させて出来る立体の体積を求めなさい。

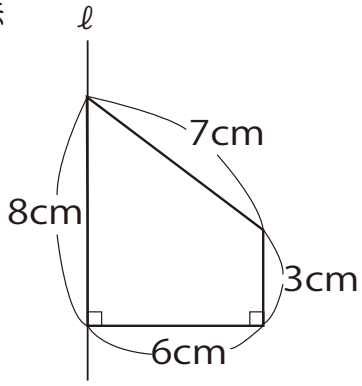

解答

1

① $(2+6)\times 3 \div 2 = 12$ (cm²) ←底面の台形の面積

$12 \times 8 = 96$　　96 cm³

② $\pi \times 4^2 \times \frac{45}{360} \times 6 = 12\pi$　　$12\pi$ cm³

2　組み立てると右の図のようになる

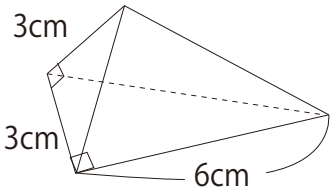


$6 \times 3 \times \frac{1}{2} \times 3 \times \frac{1}{3} = 9$

9 cm³

3

$\pi \times 6^2 \times 5 \times \frac{1}{3} +$

$\pi \times 6^2 \times 3$
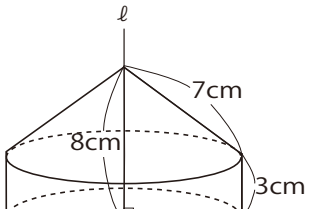
$= (60 + 108)\pi$